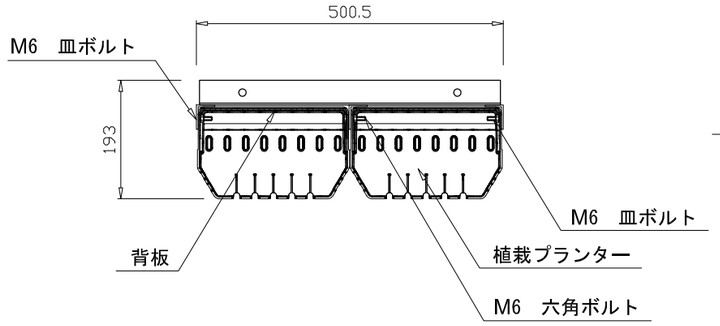

組立平面図

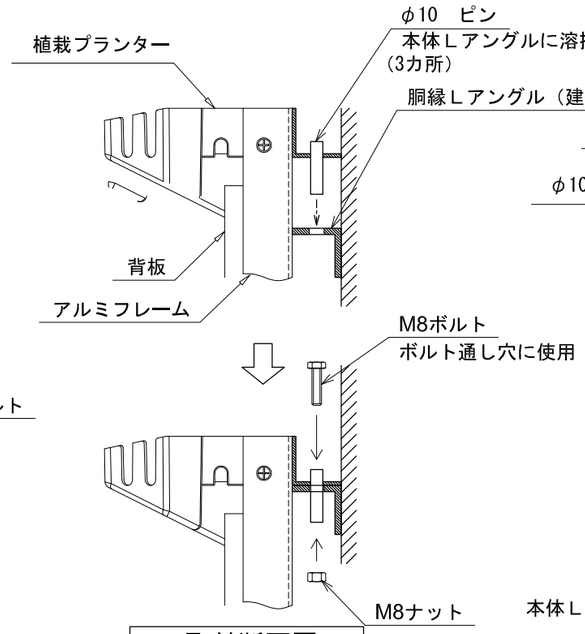

取付断面図

（参考）

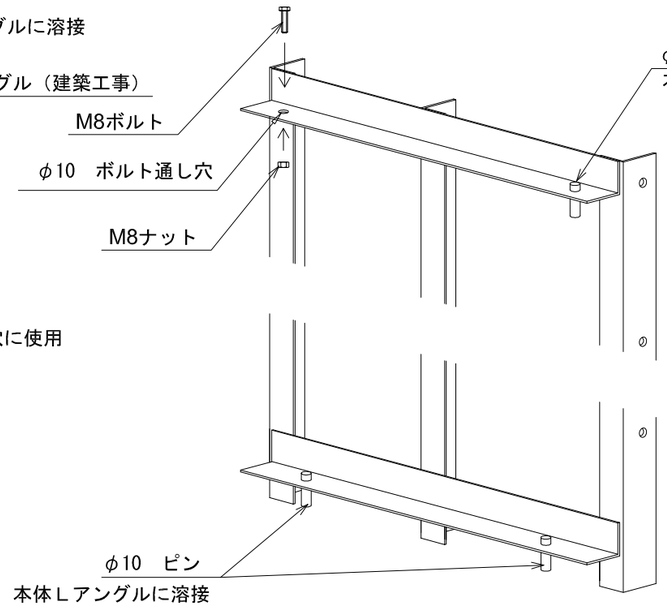

背面俯瞰図

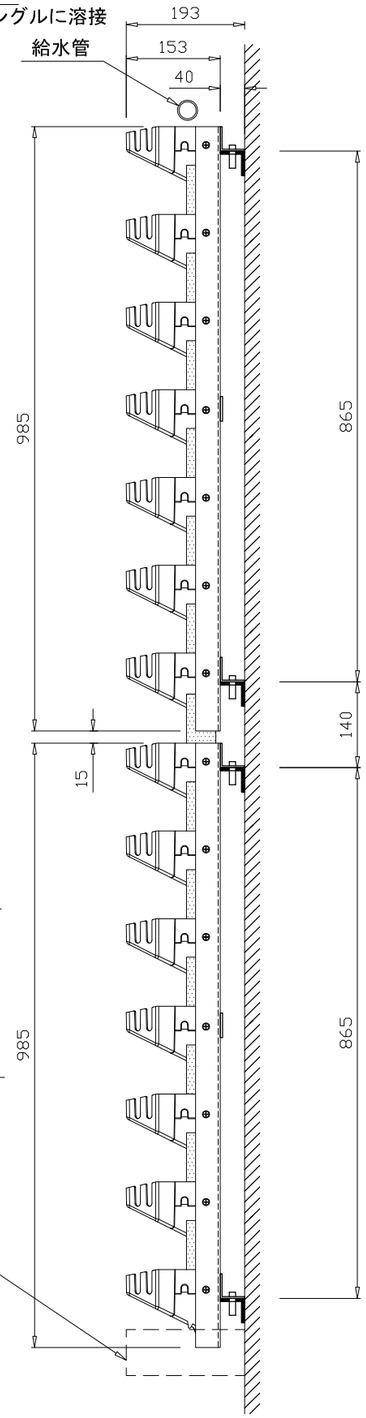

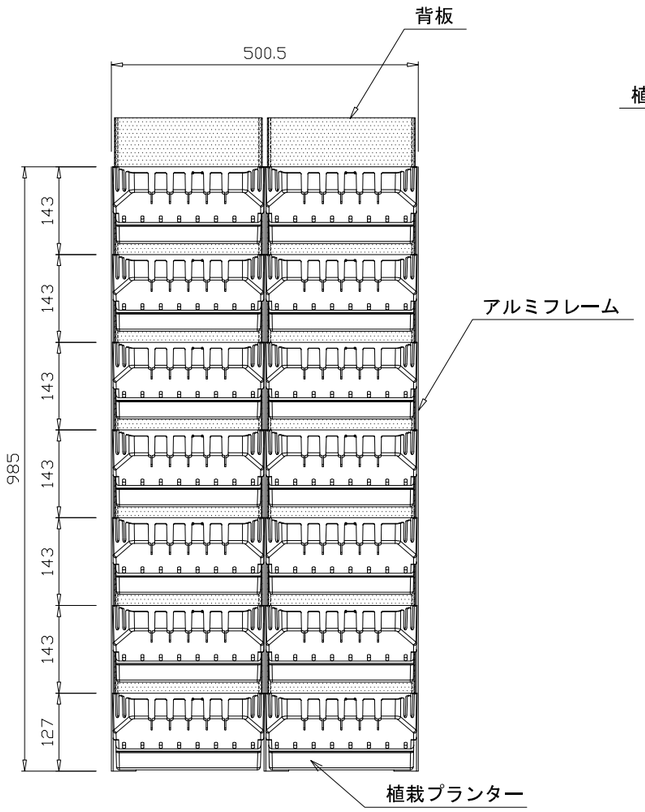

組立正面図

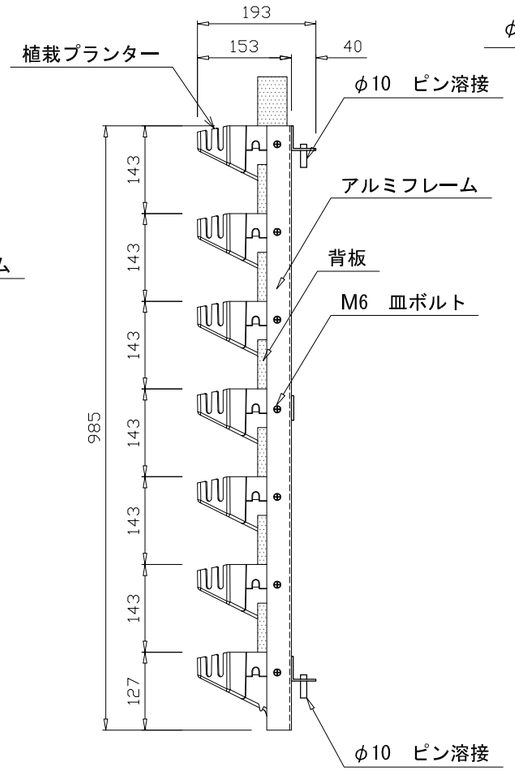

組立側面図

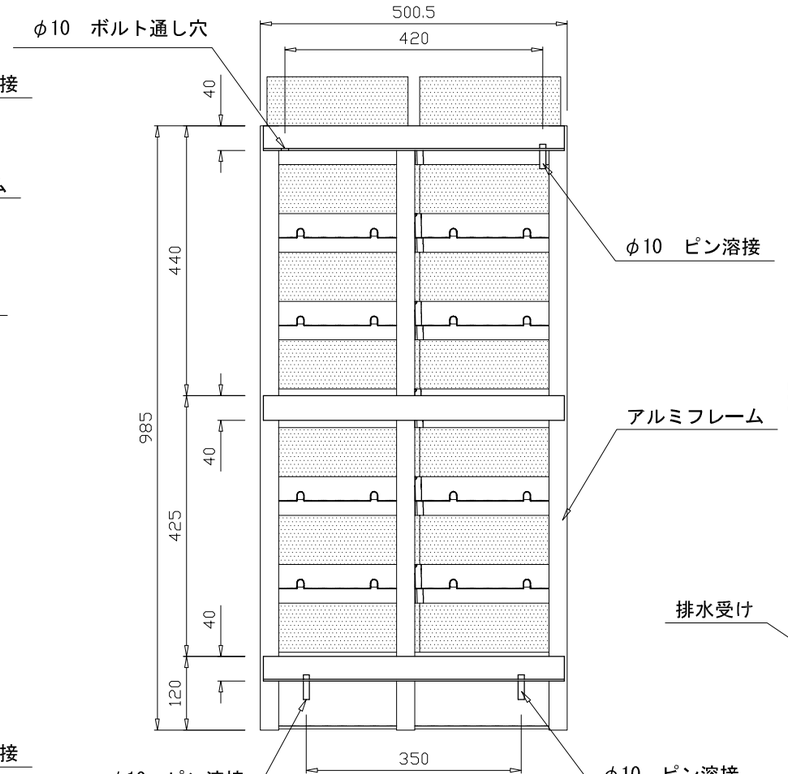

組立背面図

側面配置図

訂正事項	年月日	担当	大和リース株式会社	照査	年月日 2015・01・01	工事名称 壁面緑化 D'sグリーンアート　設計図		図面番号	受領印
	・・								
	・・		環境緑化事業部		担当	図面名称 外観図（アングルタイプ）	縮尺 A3：1/10	整理番号 03	平成　年　月　日
	・・								