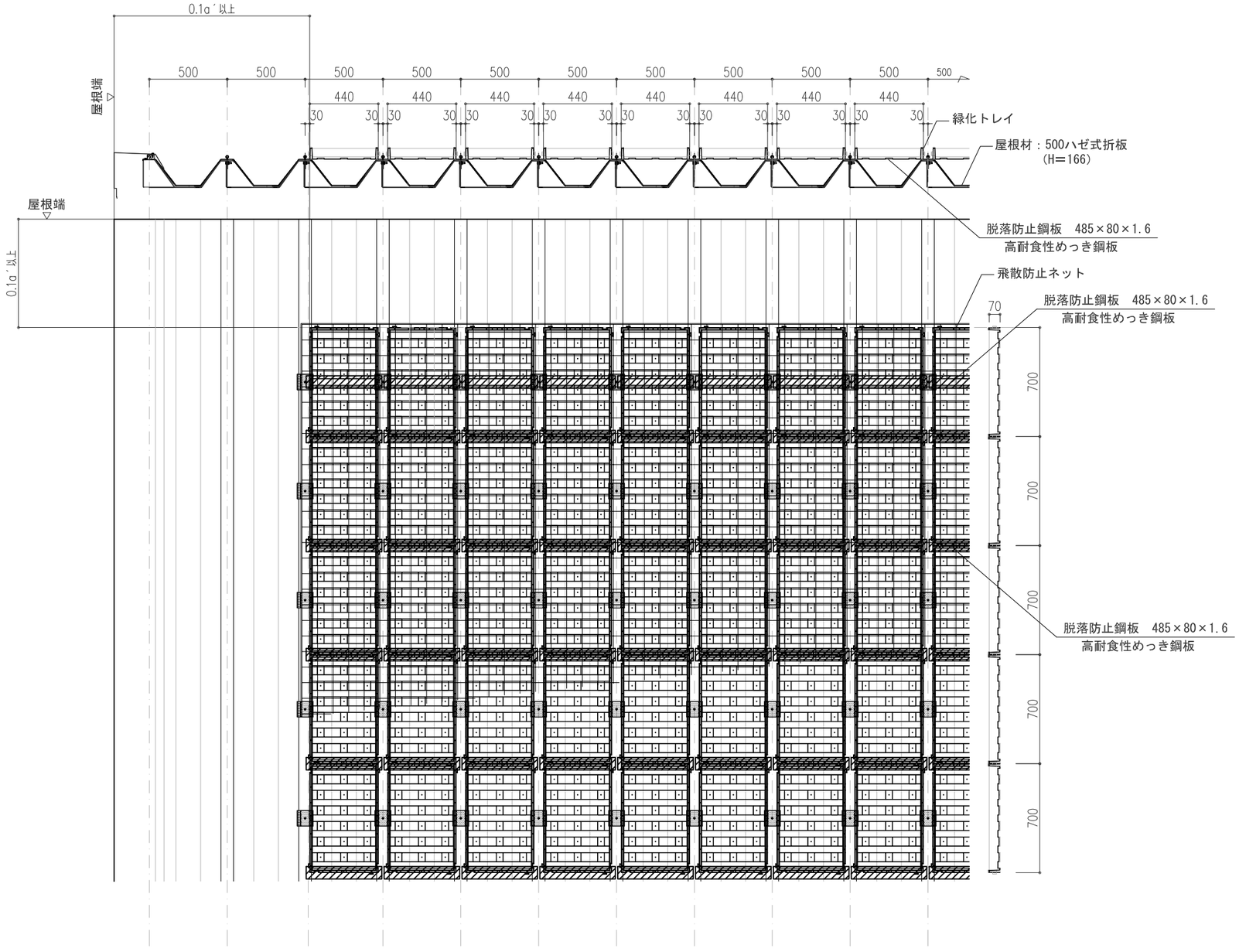

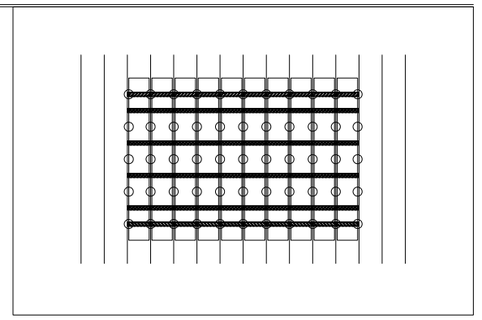

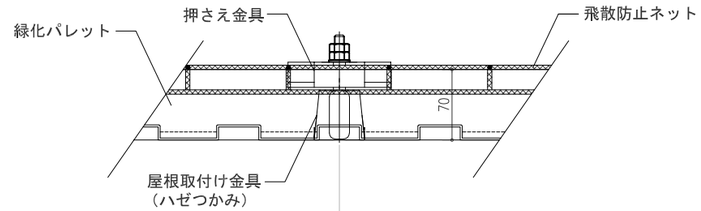

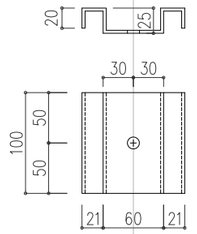

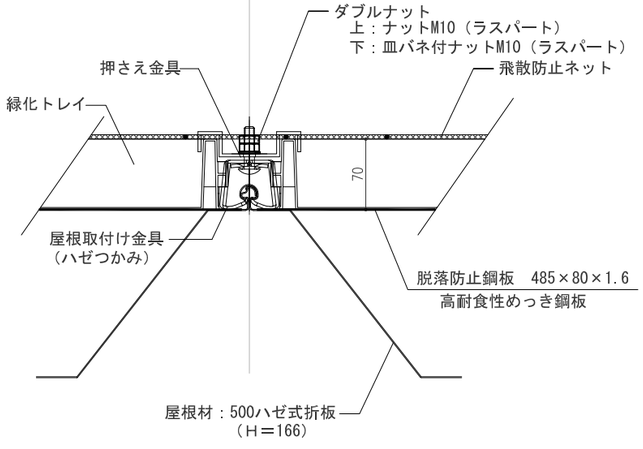

a´：屋根の短辺の長さと建築物の高さの2倍を比較し、
小さい方をa´とする。

ecoヤネ　500ハゼ式　H＝166

訂正事項	年月日	担当
	・・	
	・・	
	・・	
	・・	
	・・	

大和リース株式会社
環境緑化事業部

照査　　担当

大和リース株式会社
一級建築士
代表となる設計者

大和リース株式会社
一級建築士
その他の設計者

構造設計一級建築士

構造適合確認結果等
構造関係規定に適合する事を確認した。
確認した範囲等：構造図一式、構造計算書一式

設備設計一級建築士

法適合確認結果等
設備関係規定に適合する事を確認した。
確認した範囲等：設備図一式

工事名称　屋上緑化　ecoヤネ標準図（折板）
図面名称　500ハゼ式 緑化トレイ配置図
縮尺　A3 1/6,1/30
作成年月日　2024・11・01
依頼番号
図面番号

受領印
年　月　日

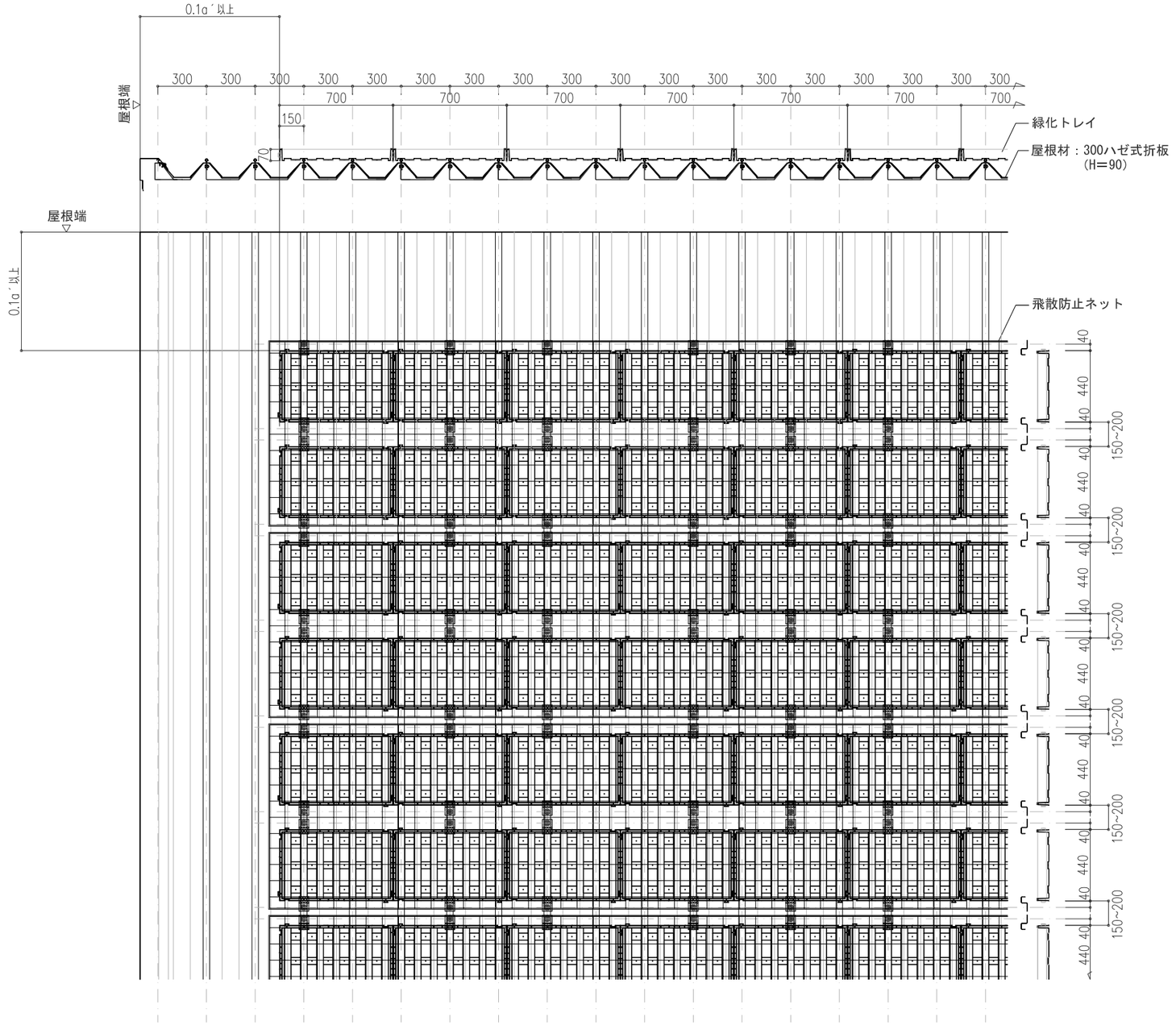

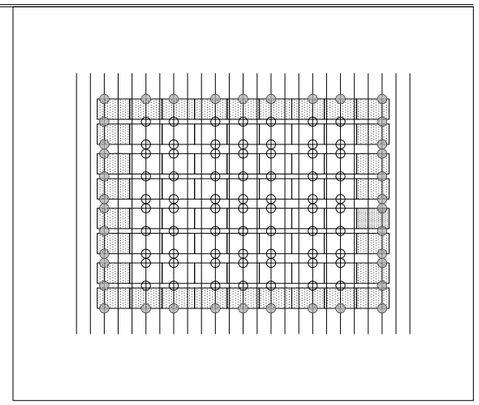

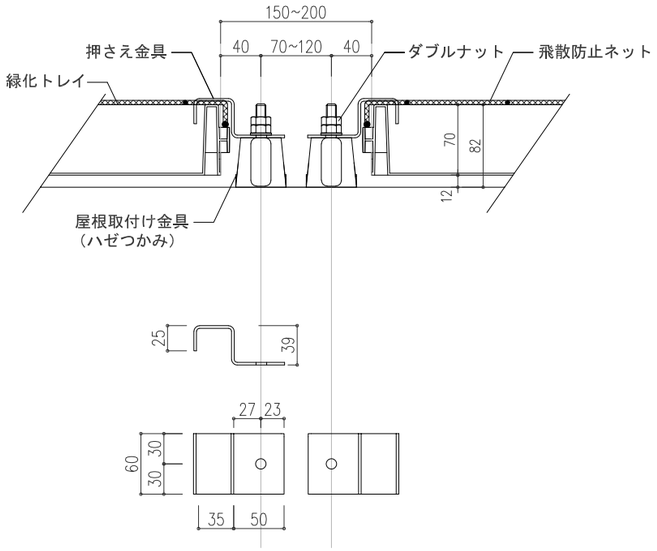

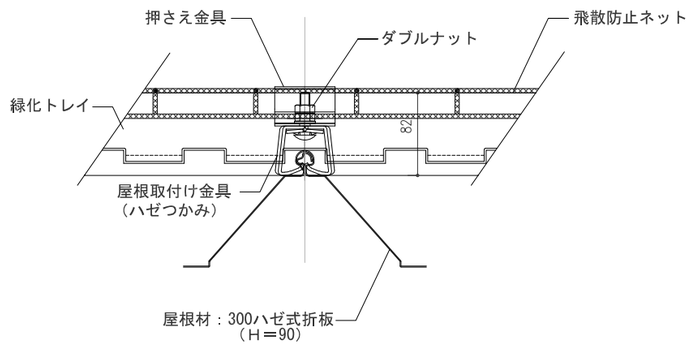

a′：屋根の短辺の長さと建築物の高さの2倍を比較し、
小さい方をa′とする。

ecoヤネ　300ハゼ式　H＝90

訂正事項	年月日	担当	大和リース株式会社 環境緑化事業部	大和リース株式会社 一級建築士 代表となる設計者	構造設計一級建築士	設備設計一級建築士	工事名称 屋上緑化　ecoヤネ標準図（折板）	受領印
	・・		照査 担当	大和リース株式会社 一級建築士 その他の設計者	法適合確認結果等 構造関係規定に適合する事を確認した。 確認した範囲等：構造図一式、構造計算書一式	法適合確認結果等 設備関係規定に適合する事を確認した。 確認した範囲等：設備図一式	図面名称 300ハゼ式 緑化トレイ配置図 縮尺 A3 1/6, 1/30	
	・・						作成年月日 2024・11・01 依頼番号 図面番号	年　月　日
	・・							
	・・							
	・・							

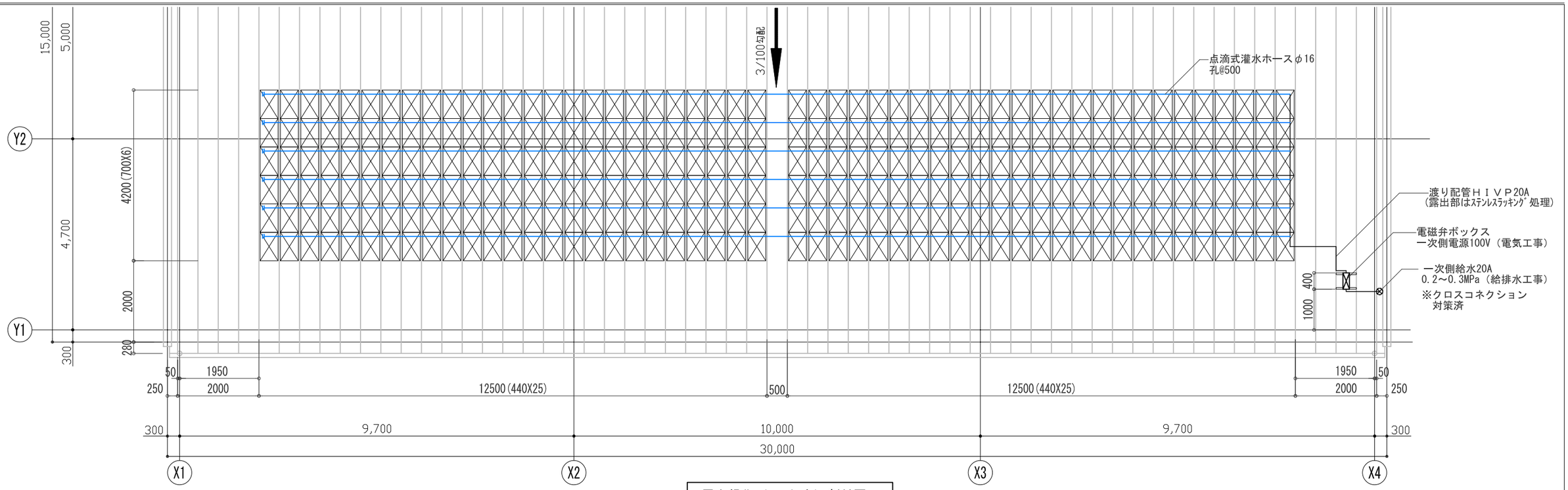

屋上緑化（ecoヤネ）割付図

灌水システム標準フロー図

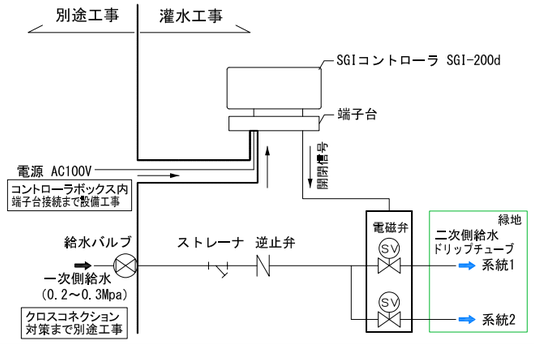

灌水コントローラー取付図

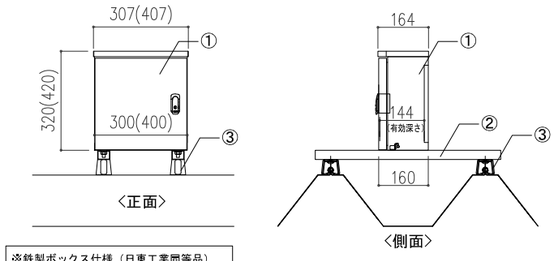

※鉄製ボックス仕様（日東工業同等品）
設置場所：屋外用
ＩＰ規格：ＩＰ４４
板厚　　：本体1.2mm、木製基板15mm
塗装色　：ﾗｲﾄﾍﾞｰｼﾞｭ（5Y7/1）粉体塗装
キーNo.　：Ｎ２００

①	収納ボックス
②	C型レール
③	屋根取付け（ハゼ掴み）金具

SGI-200本体 詳細図

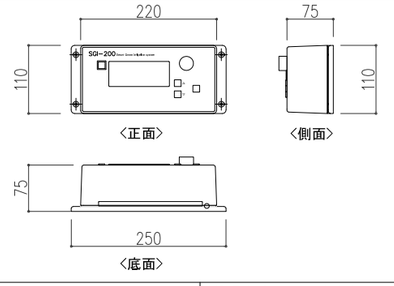

電源：AC100V	警報出力(DC5V)コネクタ:2ch
電磁弁(AC24V)コネクタ：2ch	

コントローラボックス標準図

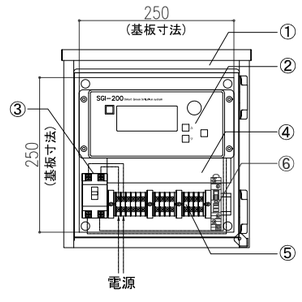

<内部配置図>

<端子台接続例>

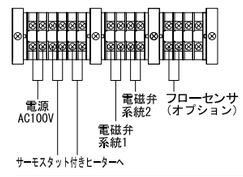

①	収納ボックス
②	SGIコントローラ SGI-200
③	漏電遮断器
④	配線ダクト
⑤	端子台
⑥	リレースイッチ（オプション）

電磁弁ボックス標準図

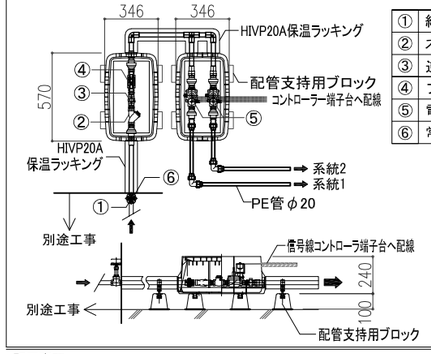

①	給水バルブ 20A（別途工事）
②	ストレーナー 20A
③	逆止弁 20A（日水協認定品）
④	フローセンサ（オプション）
⑤	電磁弁 20A(AC/DC12、24V)
⑥	常時開プレート

ドリップチューブ(16Φ又は17Φ)　詳細図

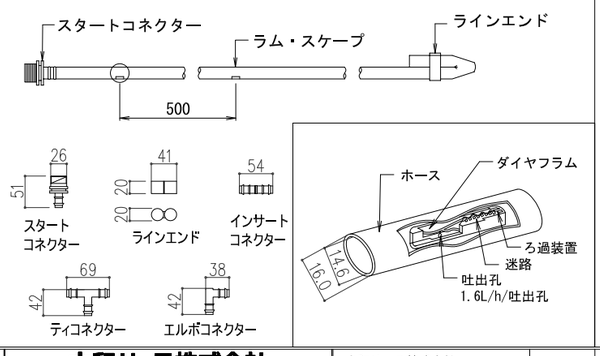

電磁弁 詳細図(金属製)

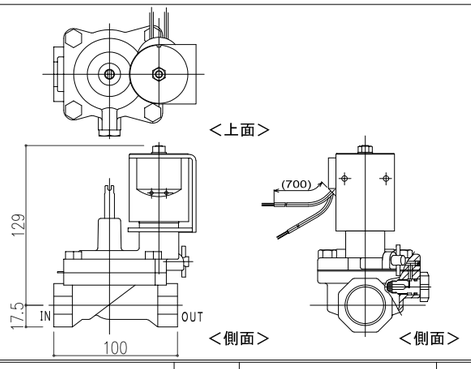

工事区分表

工事種目		緑化	別途工事		
			建築	給排水	電気
灌水工事	電磁弁ユニット（ストレーナー、逆止弁、フローｾﾝｻ、電磁弁、ボックス）	○			
	灌水コントローラー（ボックス共、信号線）	○			
	給水配管HIVP（一次側給水バルブ以降　保温ラッキング共）	○			
	給水配管PE管、ドリップチューブ（16Φor17Φ）	○			
	サーモスタット付きヒーター	○			
	一次側給水バルブ20A引き込み　0.2～0.3Mpa			○	
	クロスコネクション対策			○	
	コントローラー一次電源繋ぎ込み（AC100V10A）				○

訂正事項	年月日	担　当
	・・	
	・・	
	・・	
	・・	
	・・	

大和リース株式会社
環境緑化事業部

照査				担当

大和リース株式会社 一級建築士 代表となる設計者	
大和リース株式会社 一級建築士 その他の設計者	

構造設計一級建築士		設備設計一級建築士	
法適合確認結果等		法適合確認結果等	
構造関係規定に適合する事を確認した。		設備関係規定に適合する事を確認した。	
確認した範囲等：構造図一式、構造計算書一式		確認した範囲等：設備図一式	

工事名称	屋上緑化　ecoヤネ標準図（折板）		受　領　印
図面名称	灌水配管図	縮　尺 A3 1/100	
作成年月日	2024・11 ・01	依頼番号	図面番号
			年　月　日